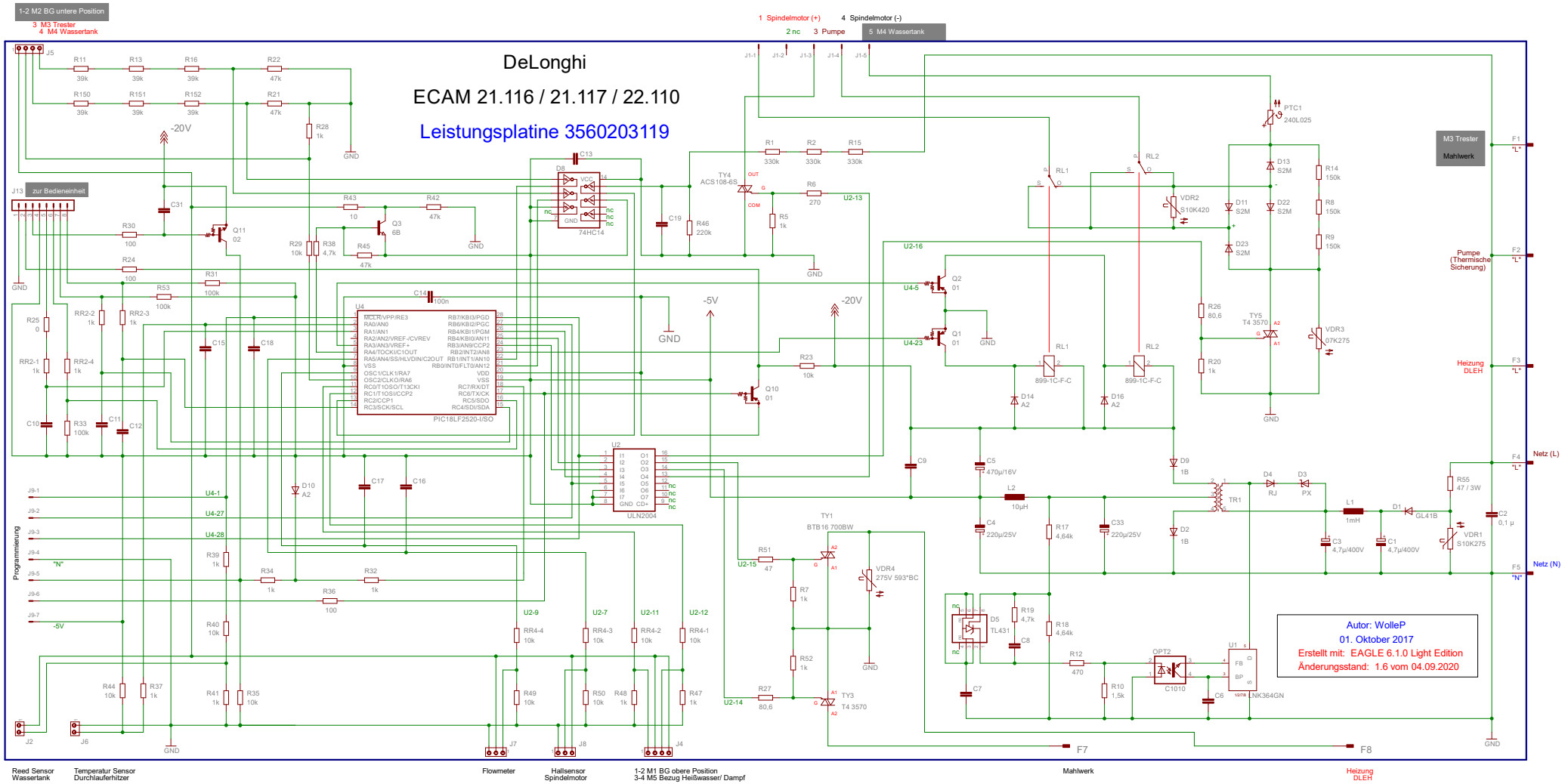
DeLonghi
ECAM 21.116 / 21.117 / 22.110
Leistungsplatine 3560203119
1-2 M2 BG untere Position
3 M3 Trester
4 M4 Wassertank
1 Spindelmotor (+)
4 Spindelmotor (-)
2 nc
3 Pumpe
5 M4 Wassertank
zur Bedieneinheit
M3 Trester
Mahlwerk
Pumpe (Thermische Sicherung)
Heizung DLEH
Netz (L)
Netz (N)
Programmierung
PIC18LF2520-I/SO
ULN2004
74HC14
ACS108-6S
S10K420
S10K275
S10K275
240L025
899-1C-F-C
TR1
TY1
BTB16 700BW
VDR4
275V 593*BC
TL431
LNK364GN
Autor: WolleP
01. Oktober 2017
Erstellt mit: EAGLE 6.1.0 Light Edition
Änderungsstand: 1.6 vom 04.09.2020
Reed Sensor Wassertank
Temperatur Sensor Durchlauferhitzer
Flowmeter
Hallsensor Spindelmotor
1-2 M1 BG obere Position
3-4 M5 Bezug Heißwasser/ Dampf
Mahlwerk
Heizung DLEH